B.P. 123 - P.A. - 2, rue de l'Industrie - 89303 JOIGNY Cedex
Contact commercial : Tél 06 74 71 47 88 - Fax 02 33 38 23 96
Contact administratif : Tél 03 86 92 95 95 - Fax 02 33 38 23 96
Email : info@tendex.fr
Site Internet : www.tendex.fr

Crochet plat avec arrondi Ø 25 mm

Arrimage spécial

Référence : T2403

Pour sangle 45 mm

En acier 30/10
Finition zinguée bichromatée
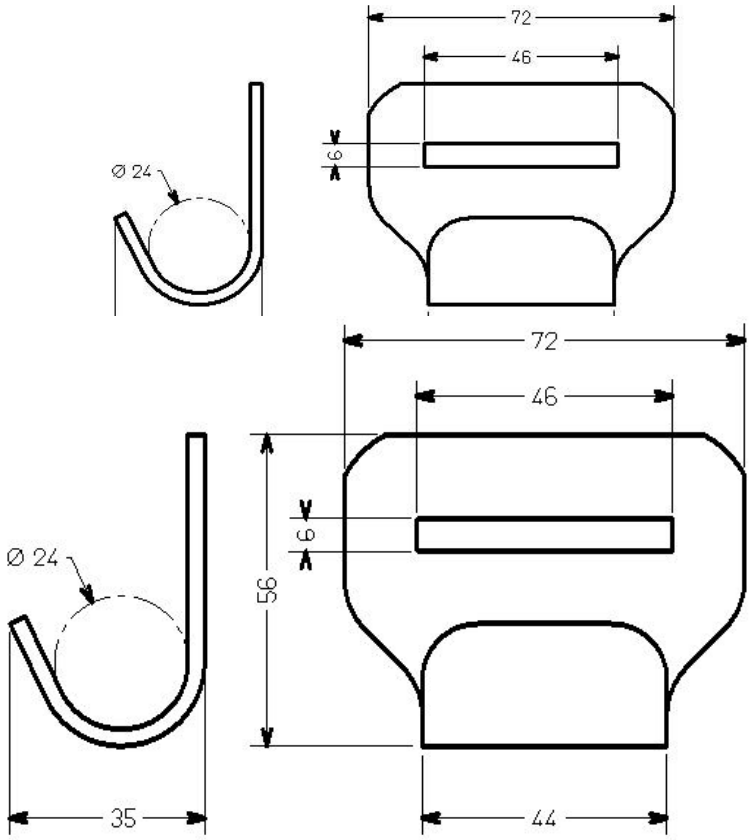
Schéma technique