B.P. 123 - P.A. - 2, rue de l'Industrie - 89303 JOIGNY Cedex
Contact commercial : Tél 06 74 71 47 88 - Fax 02 33 38 23 96
Contact administratif : Tél 03 86 92 95 95 - Fax 02 33 38 23 96
Email : info@tendex.fr
Site Internet : www.tendex.fr

Tendeur à came

Arrimage spécial artisan

Référence : T1302

En zamak
Pour sangles 35 mm
Résistance 2 T
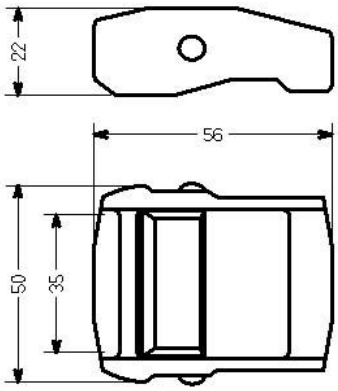
Schéma technique